MANUAL DE INSTRUCCIONES

MANUAL DE INSTRUÇÕES.

INSTRUCTION MANUAL

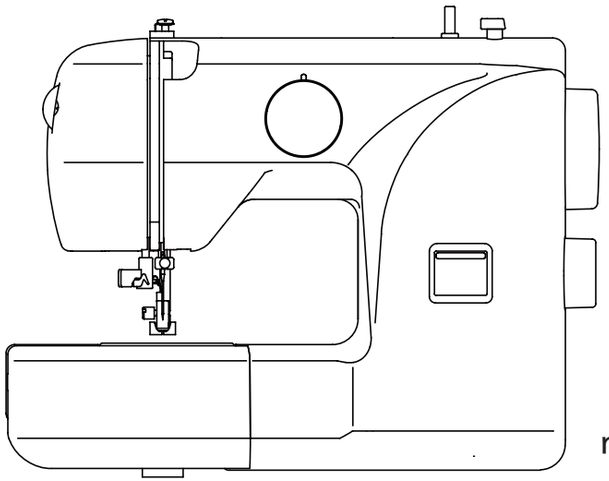

model. 011

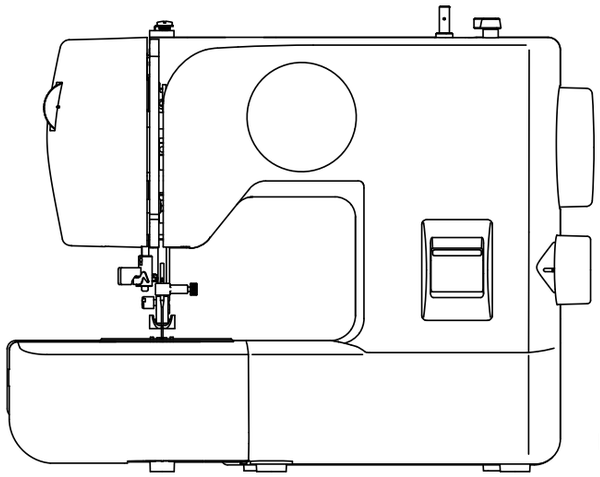

model. 021

IMPORTANTES INSTRUCCIONES DE SEGURIDAD

Cuando se usa un aparato eléctrico, debe seguirse unas precauciones básicas y que vienen incluidas a continuación.
“Leer las instrucciones antes de usar la máquina de coser.”

PELIGRO – **Para reducir el riesgo de una descarga eléctrica.**

La máquina no debe dejarse nunca desatendida mientras esté conectada. Desconectar la máquina de la red eléctrica inmediatamente después de su uso y antes de limpiarla.

CUIDADO – Para reducir el riesgo de quemaduras, fuego, descargas eléctricas o causar daños a personas.

1. “No usar la máquina como un juguete.”
   Prestar atención si fuese necesario cuando la máquina está siendo usada por niños o cerca de ellos.
2. “Este aparato puede ser usado por niños a partir de 8 años y personas con capacidades fisicas, sensoriales o mentales reducidas , asi como personas sin experiencia o conocimientos del aparato si han recibido la supervision o la formación referente al uso de este aparato de manera segura y han entendido los peligros que implica. Los niños no deben jugar con el aparato. La limpieza y mantenimiento del usuario no debe realizarse por niños sin supervisión.”
3. “Usar la máquina de coser solamente como se describe en este manual.
   Usar únicamente los accesorios recomendados por el fabricante y que vienen especificados en este manual.”
4. “No trabajar nunca con la máquina en caso de que tenga el cable o el enchufe en malas condiciones, si no cose correctamente, en caso de que se haya caído, haya sido dañada o se haya mojado.”
5. “Si se daña el cable de suministro, debe ser sustituido por el fabricante, su agente de servicio o similares a personas calificadas, a fin de evitar un peligro.”
6. “No usar la máquina con los orificios de ventilación bloqueados. Mantener los orificios de ventilación de la máquina de coser y el pedal sin acumulación de polvo, suciedad y restos de tejido.”
7. “No introducir no insertar objetos en los orificios de ventilación.”
8. “No usar al aire libre.”
9. “No usar mientras se estén utilizando productos aerosoles (spray) o en lugares donde se esté administrando oxigeno.”
10. “Para desconectar, girar el interruptor hasta la posición Off (“0”), luego desconectar el enchufe de la red.”
11. “Apague o desconecte el aparato cuando no lo use, desconecte el aparato antes de llevar a cabo el mantenimiento o sustitución de las lámparas.”
12. “No desconectar el enchufe tirando del cable. Para desconectar, tirar de la clavija, no del cable.”
13. “Mantener los dedos alejados de todas las partes movibles de la máquina. Tener un cuidado especial con la aguja.”
14. “Usar siempre la placa de agujas apropiada. Una placa de agujas impropia puede producir la rotura de la aguja.”
15. “No usar agujas despuntadas.”
16. “No presionar ni tirar del tejido mientras se está cosiendo. Esto podría doblar la aguja y romperla.”
17. “Situar el interruptor principal de la máquina en posición Off (“0”) cuando se realice algún ajuste en el área de la aguja como enhebrar la aguja, cambiar la aguja, cambiar la canilla, cambiar el pie prensatelas y similares.”
18. “Desconectar siempre la máquina de la red eléctrica cuando se retiren las tapas, para lubricar, o cuando se realice algún otro tipo de ajuste mecánico mencionado en el manual de instrucciones.”
19. “Para evitar descargas eléctricas, no ponga la máquina ni el cable o enchufe en agua u otros líquidos.”
20. “La lámpara LED de potencia máxima es 0,3 W, la tensión máxima es de DC 5V, si se daña la lámpara LED, que no debe usar el producto y enviarlo a la fabricación o el agente de servicio para reparar o reemplazar a la vez.”
21. “Atención los siguientes campos para evitar lesiones:
    - Desconecte el pedal del aparato cuando no lo use:
    - Desconecte el pedal del aparato antes de realizar cualquier tipo de mantenimiento.”

Área de 230V

Dimensiones: 35.0 cm × 16.0 cm × 27.5 cm
Peso del equipo: 4.6 kg
Voltaje nominal: 220 - 240 V
Frecuencia nominal: 50 / 60 Hz
Consumo nominal: 50 W
Uso de temperatura ambiente: temperatura normal
Nivel de ruido acústico: menos de 70 db(A)

Área de 120V

Dimensiones: 35.0 cm × 16.0 cm × 27.5 cm
Peso del equipo: 4.6 kg
Voltaje nominal: 120 V
Frecuencia nominal: 50 Hz
Consumo nominal: 37 W
Uso de temperatura ambiente: temperatura normal
Nivel de ruido acústico: menos de 70 db(A)

PARTES MÓVILES–

Para reducir el riesgo de daños personales, apague y desconecte antes de cualquier mantenimiento. Cierre la tapa antes de utilizar la máquina.

CONSERVE ESTE MANUAL DE INSTRUCCIONES

Esta máquina de coser es para uso doméstico

Este instrumento se conforma con directivo de CEE 2004/108/EC cubriendo supresión contra interferencia de radio.

Por favor, recuerde que estos productos deben ser reciclados de acuerdo con la legislación nacional referente a productos eléctricos y electrónicos. Si tiene alguna duda al respecto, por favor contacte con el distribuidor.

IMPORTANTE INSTRUÇÕES DE SEGURANÇA

“Ao ultiilizar um aparelho elétrico, algumas precauções básicas de segurança devem ser sempre seguidas”
“Leia todas as instruções antes de usar a sua máquina de costura.”

PERIGO - **Para reduzir o risco de uma descarga elétrica:**

Nunca descuide da máquina durante o tempo em que estiver conectada.
Desconecte a máquina da rede elétrica imediatamente após o seu uso, antes de limpá-la.

''CUIDADO - **Para evitar queimaduras, fogo, descargas elétricas ou causar danos a outras pessoas:''**

1. “Não permita que seja usado como brinquedo. Prestar atenção se for nescessàrio quando esta máquina de costura é usada por crianças ou na presença delas. ”
2. “Este aparelho pode ser utilizado por crianças com idade igual ou superior a 8 anos e pessoas portadoras de deficiências fisicas, mentais, ou com a falta de experiência e conhecimento,somente sob supervisão ou se receberam instruções sobre o uso do aparelho de forma segura e compreender os riscos envolvidos. As crianças não devem brincar com o aparelho. Limpeza e manutenção da máquina deverá não ser feito por crianças sem supervisão. ”
3. “Use esta máquina de costura é somente para o uso pretendido conforme descrito neste manual. Use apenas anexos recomendados pelo fabricante, conforme contido neste manual. ”
4. “Nunca opere esta máquina de costura se ela tiver um cabo ou a tomada danificada. Se não estiver funcionando corretamente, se tiver sofrido uma queda ou molhada. Leve a máquina de costura ao revendedor ou serviço autorizado mais próximo para exame, reparo,ou ajuste mecânico. ”
5. “Se o cabo da tomada estiver danificado, deve ser substituído pela fabricante, serviço autorizado ou pessoas qualificadas para evitar um perigo ”.
6. “Nunca opere a máquina de costura com os orifícios de ventilação bloqueados Mantenha os orifícios de ventilação da máquina de costura e o pedal sem acumulação de pó, sujeira e restos de tecido.
7. "Não introduza nem insira objetos nos orifícios de ventilação.”
8. “Somente para uso interno”
9. “Não opere onde produtos em aerossol (spray) estão sendo manipulado.”
10 “ Para desconectar, coloque o interruptor na posição off ("0"), depois remova o plugue da tomada. "
11. “Desligue ou desconecte o aparelho quando for deixar de usá-lo. Desligue o aparelho antes de realizar a manutenção ou substituição da lâmpada."
12. “Não desligue puxando pelo cabo. Para desconectar, segure a tomada, não o cabo ”.
13. Mantenha os dedos longe de todas as partes móveis. Um cuidado especial é necessário em torno da agulha. ”
14. “Nunca costure com uma placa de agulha danificada, poderá entortar ou quebrar a agulha.”
15. “Não use agulhas tortas.”
16. “Não pressionar ou tirar o tecido quando estiver costurando. Pode entortar ou quebrar a agulha.''
17. “Desligue a máquina de costura ao fazer qualquer ajuste na área da agulha, como passar a linha na agulha, trocar a agulha, bobina, ou mudar a sapatilha, etc. ”
18. “desconectar sempre a máquina de costura da tomada elétrica ao remover as capas, para lubrificar ou quando realizar algum outro tipo de ajuste mecânico mencionados no manual de instruções. ”
19. “Para evitar choques elétricos, nunca coloque a máquina nem o cabo da tomada dentro da água ou outros líquidos.”
20. “A potência máxima da lâmpada LED é de 0,3w, a tensão máxima é de DC 5v, se a lâmpada LED estiver danificada, você não deve usar o produto e envie para o fabricante ou serviço autorizado para reparar ou substituir imediatamente. ”
21. “Prestar especial atenção às seguintes ações para evitar ferimentos:
    - Desconecte o pedal controlador de velocidade do aparelho quando não for usar:
    - Desconecte o controlador de velocidade do aparelho antes de realizar qualquer tipo de manutenção. "

Área de 230V

Dimensões: 35,0 cm × 16,0 cm × 27,5 cm
Peso do equipamento: 4,6 kg
Voltagem nominal: 220 - 240 V
Freqüência nominal : 50 / 60 Hz
Consumo nominal : 50 W
Uso da temperatura ambiente: temperatura normal
Nível de ruído acústico: menos de 70 db (A)

Área de 120V

Dimensões: 35,0 cm × 16,0 cm × 27,5 cm
Peso do equipamento: 4,6 kg
Voltagem nominal: 120 V
Freqüência nominal : 60 Hz
Consumo nominal : 37 W
Uso da temperatura ambiente: temperatura normal
Nível de ruído acústico: menos de 70 db (A)

“CUIDADO - Peças móveis -

Para reduzir o risco de ferimentos, desligue-o antes de fazer manutenção. Fechar a capa antes de operar a máquina. ”

“CONSERVE ESTE MANUAL DE INSTRUÇÕES ”

"Este produto é para uso doméstico ou equivalente."

Este aparelho está em conformidade com o EEC Directiva 2004/108 / CE, que abrange os compatibilidade eletromagnética.

Este equipamento é marcado com o símbolo de reciclagem. Não descarte este produto como lixo municipal indiferenciado. Recolha desses resíduos separadamente para tratamento especial é necessário. (União Europeia apenas)

“IMPORTANT SAFETY INSTRUCTIONS”

“ When using an electrical appliance, basic safety precautions should always be followed, including the following.”
“ Read all instructions before using this sewing machine.”

“DANGER - To reduce the risk of electric shock:”

1. “This sewing machine should never be left unattended when plugged in. Always unplug this sewing machine from the electric outlet immediately after using and before cleaning.”

“WARNING - To reduce the risk of burns, fire, electric shock, or injury to persons: ”

1. “Do not allow to be used as a toy. Close attention is necessary when this sewing machine is used by or near children.”
2. “This appliance can be used by children aged from 8 years and above and persons with reduced physical sensory or mental capabilities or lack of experience and knowledge if they have been given supervision or instruction concerning use of the appliance in a safe way and understand the hazards involved. Children shall not play with the appliance. Cleaning and user maintenance shall not be made by children without supervision.”
3. “Use this sewing machine only for its intended use as described in this manual. Use only attachments recommended by the manufacturer as contained in this manual.”
4. “Never operate this sewing machine if it has a damaged cord or plug, if it is not working properly, if it has been dropped or damaged, or dropped into water. Return the sewing machine to the nearest authorized dealer or service center for examination, repair, electrical or mechanical adjustment.”
5. “If the supply cord is damaged, it must be replaced by the manufacturer, its service agent or similarly qualified persons in order to avoid a hazard.”
6. “Never operate the sewing machine with any air openings blocked. Keep ventilation openings of the sewing machine and foot control free from the accumulation of lint, dust, and loose cloth.”
7. “Never drop or insert any object into any opening.”
8. “Indoors use only.”
9. “Do not operate where aerosol (spray) products are being used or where oxygen is being administered.”
10. “To disconnect, turn switch to the off („0“) position, then remove plug from outlet.”
11. “Switch off or unplug the appliance when leaving it unattended, unplug the appliance before carrying out maintenance or replacing lamps.”
12. “Do not unplug by pulling on cord. To unplug, grasp the plug, not the cord.”
13. “Keep fingers away from all moving parts. Special care is required around the sewing machine needle.”
14. “Never sew with a damaged needle plate as this can cause needle to break.”
15. “Do not use bent needles.”
16. “Do not pull or push fabric while stitching. It may deflect the needle causing it to break.”
17. “Switch the sewing machine off (“0”) when making any adjustments in the needle area, such as threading needle, changing needle, threading bobbin, or changing presser foot, etc.”
18. “Always unplug sewing machine from the electrical outlet when removing covers, lubricating, or when making any other user servicing adjustments mentioned in the instruction manual.”
19. “To avoid electrical shock never put the machine nor the mains cable or mains plug into water or other liquids.”
20. “The LED lamp maximum power is 0.3w, maximum voltage is DC 5v, if the LED lamp is damaged, you should not use the product and send it to the manufacture or service agent to repair or replace at once.”
21. “Attention the following to avoid injury:
    - Unplug the foot controller of the appliance when leaving it unattended:
    - Unplug the foot controller of the appliance before carrying out any maintenance.”

230V area

Dimensions: 35.0 cm × 16.0 ㎝ × 27.5 ㎝
Mass of the equipment: 4.6 kg
Rated Voltage: 220 - 240 V
Rated Frequency: 50 / 60 Hz
Rated output: 50 W
Using ambient temperature: Normal temperature
Acoustic noise level: less than 70 db (A)

120V area

Dimensions: 35.0 cm × 16.0 cm × 27.5 cm
Mass of the equipment: 4.6 kg
Rated Voltage: 120 V
Rated Frequency: 60 Hz
Rated output: 37 W
Using ambient temperature: Normal temperature
Acoustic noise level: less than 70 db (A)

“CAUTION -Moving parts-To reduce

risk of injury, switch off before servicing. Close cover before operating machine.”

“SAVE THESE INSTRUCTIONS”

“This product is for household use, or equivalent.”

This appliance complies with EEC Directive 2004/108/EC covering the electromagnetic compatibility.

DISPOSAL:
This equipment is marked with the recycling symbol. Do not dispose this product as unsorted municipal waste. Collection of such waste separately for special treatment is necessary.
(European Union only)

RELACION DE CONTENIDOS

INSTRUCCIONES DE SEGURIDAD (IMPORTANTES)
ACCESORIOS

IDENTIFICACIÓN DE LA MÁQUINA ---------- 4
PONIENDO EN MARCHA TU MÁQUINA ---------- 6
SACAR CANILLERO DE LA LANZADERA ---------- 7
HACER CANILLA ---------- 7
INSERTAR CANILLA EN CANILLERO ---------- 7
INSERTAR CANILLERO EN LANZADERA ---------- 7
ENHEBRADO DEL HILO SUPERIOR ---------- 7
USO ENHEBRADOR AUTOMATICO ---------- 7
SACAR ARRIBA EL HILO DE LA CANILLA ---------- 7
EMPEZAR A COSER ---------- 7
AJUSTE DE LA TENSIÓN DEL HILO (PESPUNTE) ---------- 8
AJUSTE DE LA TENSION HILO DE CANILLA ---------- 8
TABLA RELACIÓN AGUJA/HILO/MATERIAL ---------- 8
CAMBIO DE LA AGUJA ---------- 8
PUNTADA INVISIBLE ---------- 8
CAMBIO DEL PRENSATELAS ---------- 8
HACIENDO OJALES ---------- 8
OJALES ---------- 9
OJALES CON CORDON ---------- 9
AJUSTE DEL LARGO DE PUNTADA ---------- 9
LIMPIEZA DE DIENTES DE ARRASTR
Y LANZADERA ---------- 9

ÍNDICE

"IMPORTANTES INSTRUÇÕES DE SEGURANÇA"
ACESSÓRIOS

INDENTIFIÇÃO DA MÁQUINA ---------- 4
PREPARANDO A MÁQUINA ---------- 6
RETIRANDO A BOBINA DA CAIXA DA LAÇADEIRA ---------- 7
ENCHENDO A BOBINA ---------- 7
COLOCANDO A BOBINA NA CAIXA DA BOBINA ---------- 7
COLOCANDO A CAIXA DA BOBINA NA LAÇADEIRA ---------- 7
PASSANDO A LINHA NA MÁQUINA ---------- 7
USANDO O PASSADOR DE LINHA NA AGULHA ---------- 7
LAÇANDO A LINHA DA BOBINA ---------- 7
COMEÇANDO A COSTURAR ---------- 7
AJUSTANDO A TENSÃO DO PONTO DE LINHA RETA ---------- 8
AJUSTANDO A TENSÃO DA LINHA DA BOBINA ---------- 8
TABELA DE AGULHA, LINHAS E TECIDOS ---------- 8
TROCANDO A AGULHA ---------- 8
BAINHA INVISÍVEL ---------- 8
TROCANDO DE SAPATILHA ---------- 8
COMO FAZER CASEADO ---------- 8
CASEADOS ---------- 9
CASEADOS COM CORDÕES ---------- 9
AJUSTANDO O COMPRIMENTO DO PONTO ---------- 9
LIMPANDO OS DENTES E A ÁREA DO LAÇADOURO ---------- 9

TABLE OF CONTENTS

“IMPORTANT SAFETY INSTRUCTIONS”
ACCESSORIES

MACHINE IDENTIFICATION ---------- 4
SETTING UP YOUR MACHINE ---------- 6
REMOVING BOBBIN CASE FROM SHUTTLE ---------- 7
WINDING BOBBIN ---------- 7
INSERTING BOBBIN INTO BOBBIN CASE ---------- 7
INSERTING BOBBIN CASE INTO SHUTTLE ---------- 7
THREADING THE TOP THREAD ---------- 7
USING AUTOMATIC NEEDLE THREADER ---------- 7
PICKING UP BOBBIN THREAD ---------- 7
STARTING TO SEW ---------- 7
ADJUSTING STRAIGHT STITCH THREAD TENSION ---------- 8
ADJUSTING BOBBIN THREAD TENSION ---------- 8
NEEDLE, THREAD AND FABRIC CHART ---------- 8
CHANGING THE NEEDLE ---------- 8
BLIND STITCH ---------- 8
CHANGING PRESSER FEET ---------- 8
BUTTONHOLE MAKING ---------- 8
BUTTONHOLES ---------- 9
CORDED BUTTONHOLES ---------- 9
ADJUSTING STITCH LENGTH ---------- 9
CLEANING THE FEED DOGS AND
SHUTTLE AREA ---------- 9

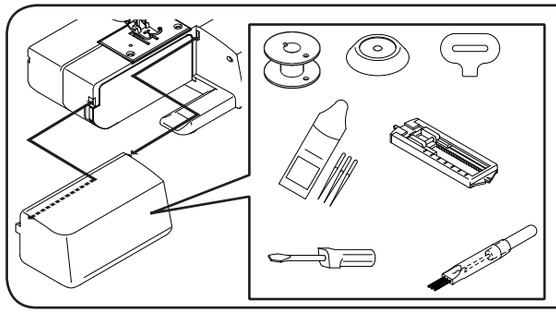

ACCESORIOS

Sacar la extensión de la superficie de trabajo tirando de ella hacia la izquierda. Abrir la caja de accesorios y encontrará una variedad de accesorios en su interior.

ACESSÓRIOS

Remova à mesa extensora puxando para a esquerda. Abra a caixa de acessórios e você vai encontrar uma variedade de acessórios em seu interior.

ACCESSORIES

Remove the extension table by pulling it to the left. Open the accessory box and you will find a variety of accessories inside.

model. 011

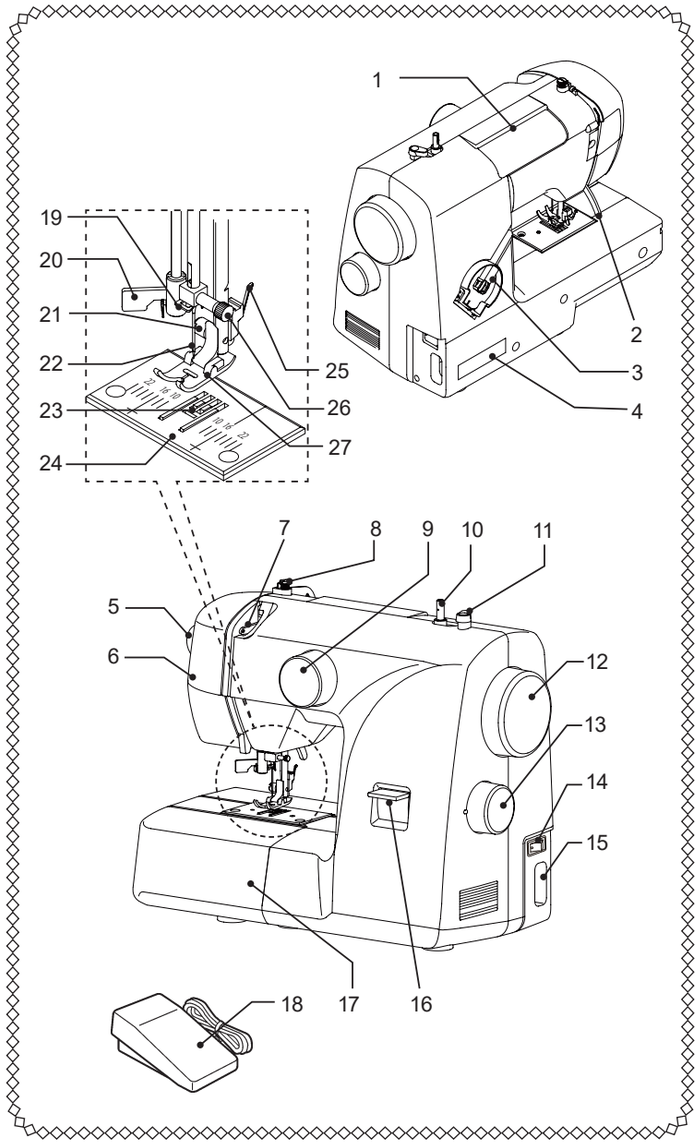

model. 021

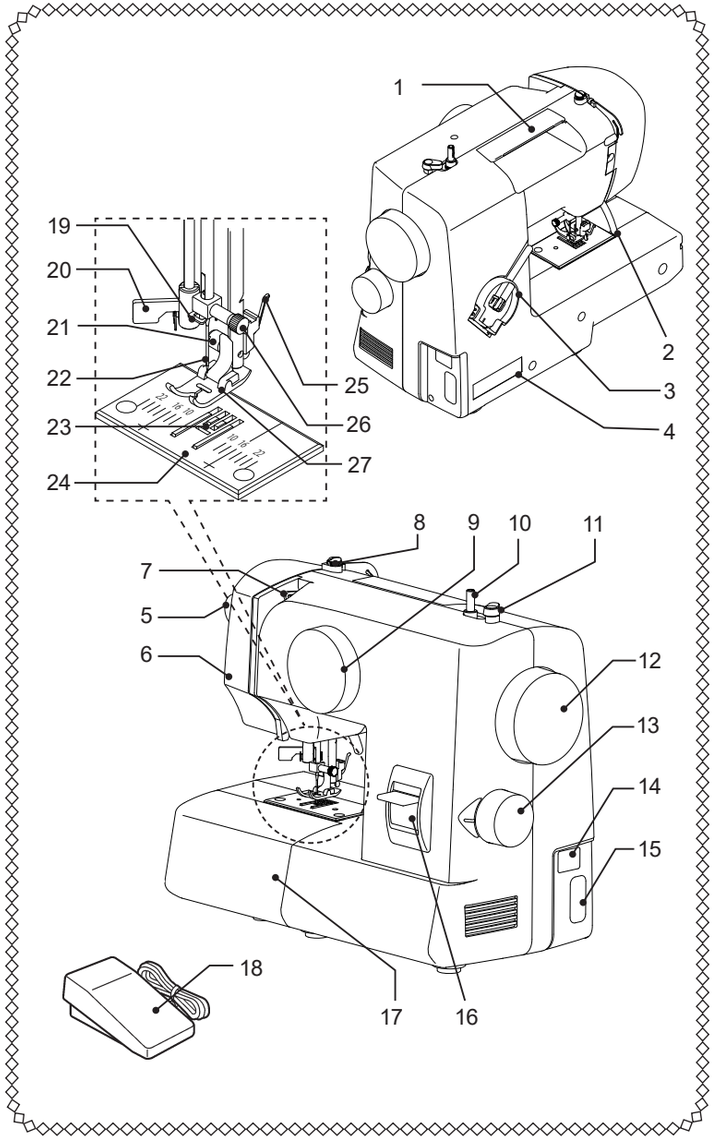

	IDENTIFICACION DE PIEZAS DE LA MAQUINA	CONHECENDO A SUA MÁQUINA DE COSTURA	MACHINE IDENTIFICATION
1	Mango	Alça	Handle
2	Palanca elevar prensatelas	Alavanca levantadora da sapatilha	Presser foot lever
3	Soporte cono de hilo	Pino de carretel	Spool pin
4	Placa identificativa	Placa de indentificação	Identification plate
5	Control de tension del hilo	Controlador da tensão da linha	Thread tension control
6	Cubierta frontal	Tampa lateral	Face cover
7	Palanca tira-hilos	Estica fio	Thread take-up
8	Discos de tension del bobinador de canilla	Guia fio do enchedor de bobina	Bobbin winder tension disc
9	Selector de puntadas	Seletor de pontos	Stitch selector
10	Eje del bobinador de canilla	Pino do enchedor da bobina	Bobbin winder shaft
11	Freno del bobinador de canilla	Limitador do enchedor da bobina	Bobbin winder stop
12	Volante	Volante	Hand wheel
13	Control del largo de puntada	Controlador do comprimento do ponto	Stitch length control
14	Interruptor encendido/luz	Interruptor liga-desliga da máquina e do LED	Power/light switch
15	Enchufe	Conector do cabo de energia	Plug socket
16	Palanca atacado	Alavanca de retrocesso	Reverse stitch lever
17	Extension mesa de trabajo	Mesa de extensão	Extension table
18	Pedal	Pedal controlador de velocidade	Foot control
19	Guia hilos	Guia fio	Thread guide
20	Enhebrador automatico	Passador de linha na agulha	Automatic needle threader
21	Tornillo sujetar prensatelas	Parafuso fixador da sapatilha	Presser foot screw
22	Aguja	Agulha	Needle
23	Dientes de arrastre	Dentes	Feed dogs
24	Placa de agujas	Chapa da agulha	Needle plate
25	Palanca expulsion prensatelas	Alavanca de suporte da sapatilha	Foot release lever
26	Tornillo soporte de agujas	Parafuso da agulha	Needle clamp screw
27	Prensatelas	Sapatilha	Presser foot

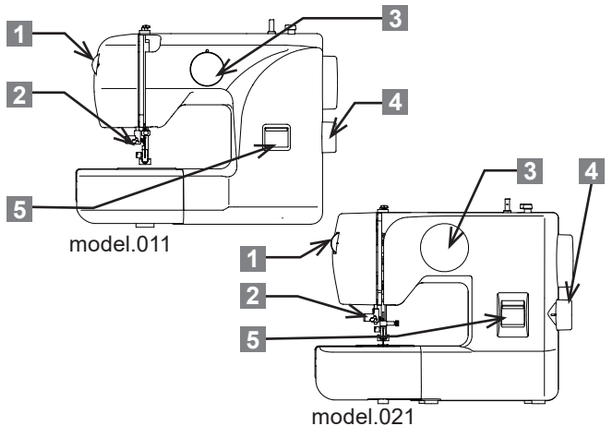

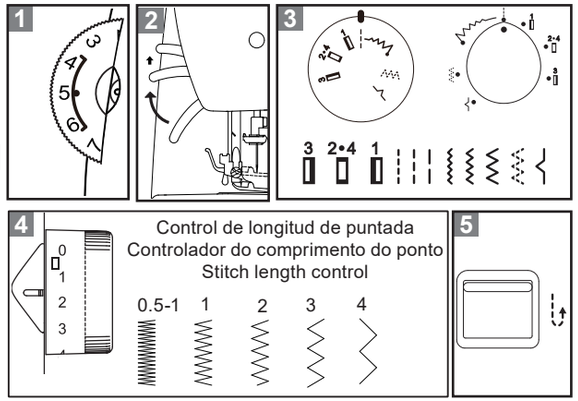

1 CONTROL DE TENSION DEL HILO SUPERIOR
Aumenta ó diminuye la tensión del hilo superior con este dial. Cuanto más alto es el numero en el dial, superior la tensión del hilo.

2 PALANCA ELEVADORA DEL PRENSATELAS
Hay tres posiciones de la palanca para tu prensatelas.

3 SELECTOR DE PUNTADA
Para seleccionar un tipo de puntada, asegurese de que la aguja esta fuera del tejido en su posición más elevada.

4 SELECTOR DEL LARGO DE PUNTADA
El largo de puntada puede ser seleccionado fácilmente de acuerdo con el grosor y el tipo de material a coser.

5 PALANCA DE ATACADO
Se recomienda para empezar y acabar las costuras hacer varias puntadas adelante y atrás (atacado) para reforzar la costura. Con esta palanca presionada mientras se cose, la máquina desplaza el género hacia atrás para hacer el atacado.

1 CONTROLADOR DE TENSÃO DA LINHA DA AGULHA
Controle a tensão da linha da agulha usando esse disco de controle.
Quanto maior o numéro , mais firme é a tensão.

2 ALAVANCA LEVANTADORA DA SAPATILHA
Existem três posições da sapatilha.

3 SELETOR DE PONTOS
Para selecionar um ponto, verifique se a agulha está fora do tecido e na posição mais alta.

4 CONTROLADOR DO COMPRIMENTO DO PONTO
O comprimento do ponto pode ser selecionado facilmente de acordo com a espessura e tipo de tecido.

5 ALAVANCA DE RETROCESSO
Recomenda-se começar e finalizar costuras em retrocesso para reforçar os pontos. Enquanto você está pressionando para baixo a alavanca durante a costura, a máquina irá continuar a alimentar o tecido para trás

1 TOP THREAD TENSION CONTROL
Decrease or increase the tension of the top thread by using this dial. The higher the number, the tighter the tension.

2 PRESSER FOOT LEVER
There are three positions for your presser foot.

3 STITCH SELECTOR
To select a stitch, be sure needle is out of fabric at its highest position.

4 STITCH LENGTH CONTROL
Stitch length can be selected easily according to thickness and type of fabric.

5 REVERSE STITCH LEVER
It is recommended to begin and end seams with several stitches in reverse for reinforcement.
As long as you are pressing down this lever while sewing, the machine will continue to feed the fabric backwards.

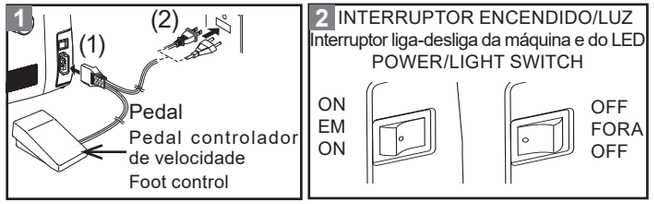

Durante el mantenimiento de la máquina, o durante el cambio de agujas etc..., la máquina debe de estar desconectada del enchufe de pared por seguridad.

PONIENDO EN MARCHA LA MÁQUINA

1 PEDAL
Conecte el enchufe del pedal en la máquina (1) y en el enchufe (2) como muestra la ilustración.

2 INTERRUPTOR ENCENDIDO/LUZ
La máquina un funcionara hasta accionar este interruptor. El mismo interruptor acciona al tiempo la máquina y su luz.

Ao consertar a máquina ou trocar agulhas ou lâmpadas, etc a tomada da máquina dever ser desconectada da parede.

PREPARANDO A MÁQUINA

1 PEDAL CONTROLADOR DE VELOCIDADE
Conecte o plugue do pedal controlador de velocidade no soquete da máquina (1) e a tomada na parede (2) conforme ilustrado.

2 INTERRUPTOR LIGA-DESLIDA DA MÁQUINA E DO LED
Sua máquina nâo funcionará até que o interruptor liga-desliga da máquina e do LED esteja ligado. O interruptor controla tanto a energia e a luz.

When servicing the machine, or changing needles etc., machine must be disconnected from the wall outlet.

SETTING UP YOUR MACHINE

1 FOOT CONTROL
Connect the plug of the foot control into the machine socket (1) and your wall outlet (2) as illustrated.

2 POWER/LIGHT SWITCH
Your machine will not operate until the power/light switch is turned on. The same switch controls both the power and the light.

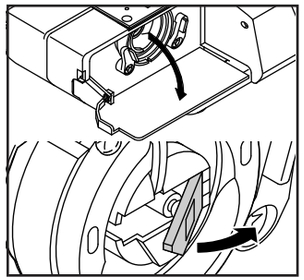

RETIRANDO A BOBINA DA CAIXA DA LAÇADEIRA

Abra a tampa de acesso à bobina puxando para baixo. Com o seu dedos, puxe a trava da caixa da bobina conforme mostrado, e retire-a da caixa da bobina na laçadeira conforme a ilustração.

SACAR EL CANILLERO DE LA LANZADERA

Abrir la tapa de acceso tirando hacia abajo. Con los dedos, tire de la palanca del canillero como se muestra en la ilustración y saca el canillero de la lanzadera.

REMOVING BOBBIN CASE FROM SHUTTLE

Open the bobbin access cover by pulling it down. With your fingers, pull open the bobbin case latch as shown, and take out the bobbin case from the shuttle.

HACER CANILLA ENCHENDO A BOBINA WINDING BOBBIN

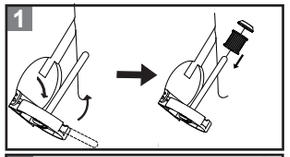

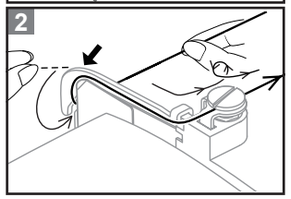

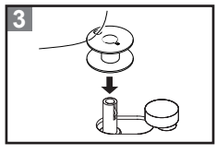

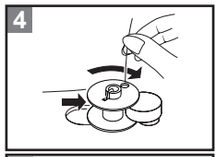

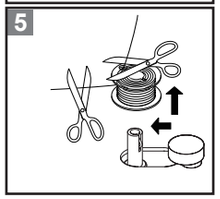

INSERTAR LA CANILLA EN EL CANILLERO COLOCANDO A BOBINA NA CAIXA DA BOBINA INSERTING BOBBIN INTO BOBBIN CASE

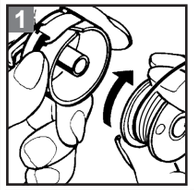

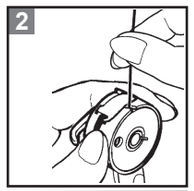

INSERTAR EL CANILLERO EN LA LANZADERA COLOCANDO A CAIXA DA BOBINA NA LAÇADEIRA INSERTING BOBBIN CASE INTO SHUTTLE

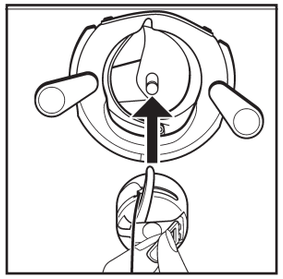

ENHEBRADO DEL HILO SUPERIOR PASSANDO A LINHA NA MÁQUINA THREADING THE TOP THREAD

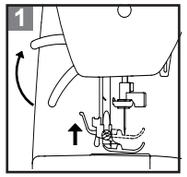

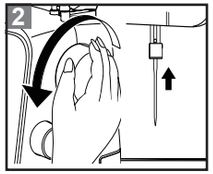

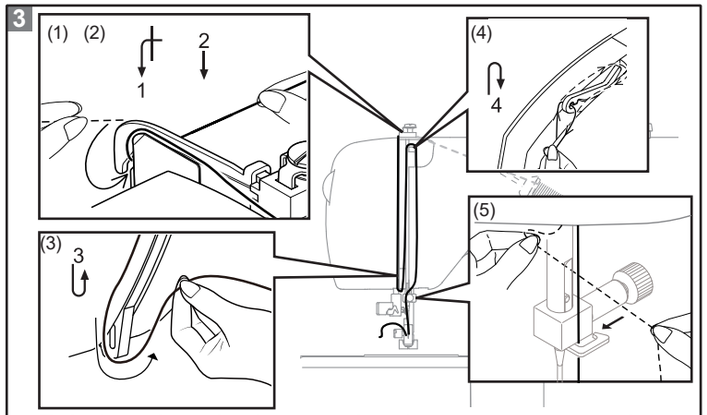

Enhebrar la máquina en el orden que muestran las ilustraciones.

Passe a linha na máquina na seguinte ordem, conforme ilustrado.

Thread the machine in the following order as illustrated.

USO DEL ENHEBRADOR AUTOMÁTICO USANDO O PASSADOR DE LINHA NA AGULHA USING AUTOMATIC NEEDLE THREADER

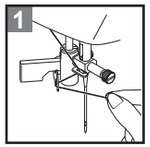

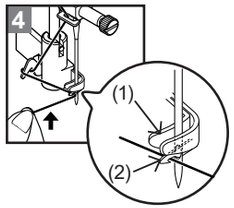

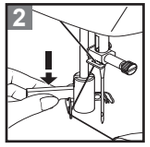

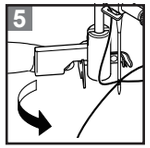

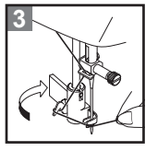

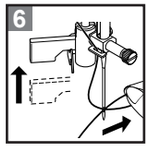

SACAR ARRIBA EL HILO DE LA CANILLA LAÇANDO A LINHA DA BOBINA PICKING UP BOBBIN THREAD

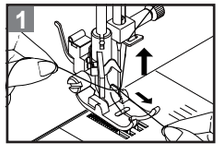

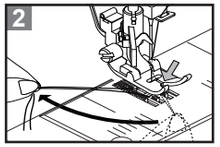

Haciendo rotar el volante de la máquina hacia delante, el hilo de la canilla sube junto al de la aguja. Tire de ambos hilos hacia la parte posterior.

Girando o volante da máquina para a frente, a linha da bobina sobe junto com a linha da agulha. Puxe ambos os fios para o parte posterior.

Rotate hand wheel forward,bobbin thread goes up with upper thread. Draw both threads backward.

EMPEZANDO A COSER COMEÇANDO A COSTURAR STATING TO SEW

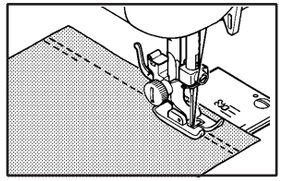

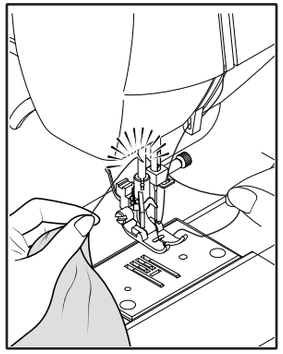

AJUSTE DE LA TENSION DEL HILO (PESPUNTE)

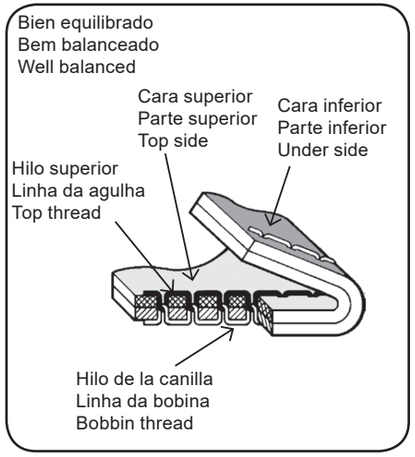

AJUSTANDO A TENSÃO DO PONTO DE LINHA RETA

ADJUSTING STRAIGHT STITCH THREAD TENSION

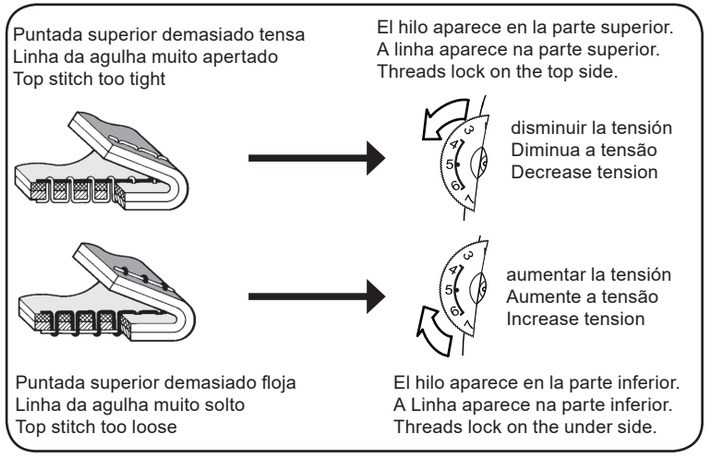

AJUSTE DE LA TENSIÓN DEL HILO DE LA CANILLA

Para comprobar si la tensión del hilo del canillero es correcta, suspenda el canillero por el hilo y sacúdalo una vez. Si la tensión del hilo es correcta, el canillero ha de descender entre 3 y 5 cm. Si esta demasiado flojo, no dejará de desenrollar hilo. Si está demasiado fuerte, apenas bajará el canillero. Hacer pequeños ajustes del tornillo para regular la tensión.

AJUSTANDO A TENSÃO DA LINHA DA BOBINA

Para testar se a tensão da linha da bobina está correta, suspenda a caixa da bobina pela linha e empurre-a para baixo. Corrigindo a tensão da bobina a linha irá se desenrolar apenas uma ou duas polegadas. Se estiver muito solto, ele vai se desenrolar continuamente. Se estiver muito apertado a linha não vai desenrolar. Ao ajustar a tensão na caixa da bobina e faça apenas pequenos ajustes com uma chave de fenda.

ADJUSTING BOBBIN THREAD TENSION

To test if the bobbin thread tension is correct, suspend the bobbin case by the thread and jerk it once. Correct bobbin tension will result in the thread unwinding only one inch or two. If too loose it will unwind continuously. If too tight the thread will not unwind at all. When adjusting the tension on the bobbin case, make only slight adjustments with a screwdriver.

TABLA DE RELACIÓN AGUJA/HILO/MATERIAL

Tamaño	Para aguja ó material
No.14 (90)	estándar
No.16 (100)	Pesado
No.11 (80)	ligero
No. 9 (70)	Muy ligero

TABELA DE AGULHA, LINHAS E TECIDOS

Espessura da agulha	Linhas e tecidos
No.14 (90)	Normal
No.16 (100)	Pesado
No.11 (80)	Leve
No. 9 (70)	Muito leve

NEEDLE, THREAD AND FABRIC CHART

Size	For Thread or Fabric
No.14 (90)	Standerd
No.16 (100)	Heavy
No.11 (80)	Light
No. 9 (70)	Very light

CAMBIO DE LA AGUJA TROCANDO DE AGULHA CHANGING THE NEEDLE

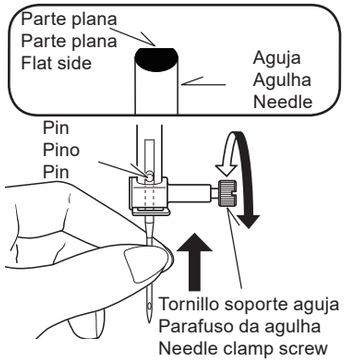

CAMBIO PRENSATELAS TROCANDO DE SAPATILHA CHANGING PRESSER FEET

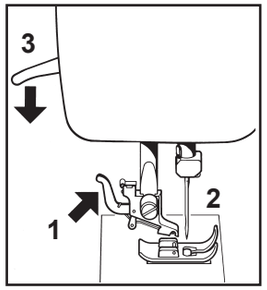

PUNTADA INVISIBLE BAINHA INVISÍVEL BLIND STITCH

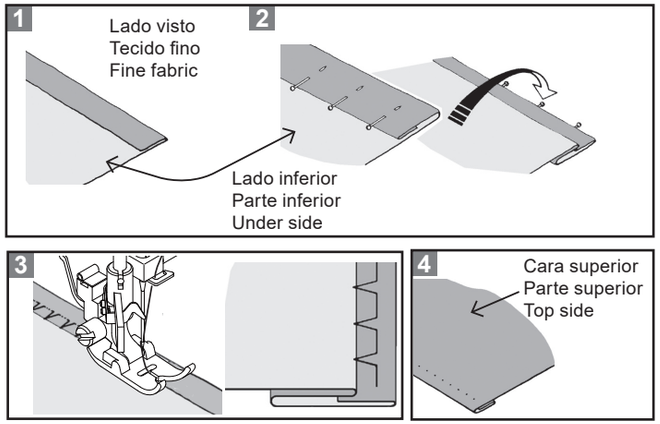

OJALES COMO FAZER CASEADO BUTTONHOLE MAKING

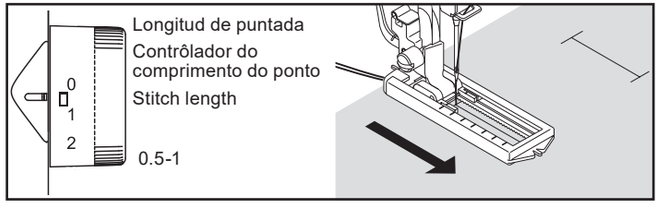

OJALES CASEADOS BUTTONHOLES

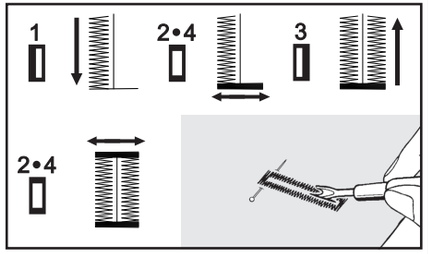

OJALES CON CORDON CASEADOS CORDADOS CORDED BUTTONHOLES

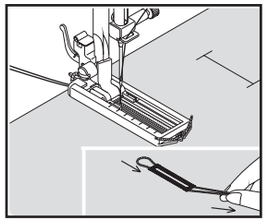

AJUSTE LONGITUD DE PUNTADA AJUSTANDO O COMPRIMENTO DO PONTO ADJUSTING STITCH LENGTH

Mas densidad
Mais densidade
More density

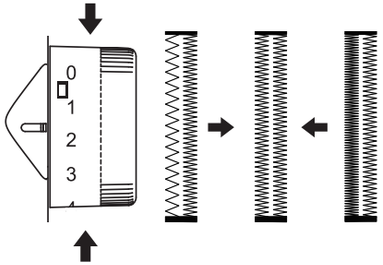

menos densidad
Menos densidade
Less density

Cuando se hace el mantenimiento de la máquina, se cambian las agujas etc... la máquina debe de estar desconectada de la corriente eléctrica.

Ao reparar a máquina ou trocar agulhas, etc. máquina deve ser desconectada da tomada da parede.

When servicing the machine, or changing needles etc., machine must be disconnected from the wall outlet.

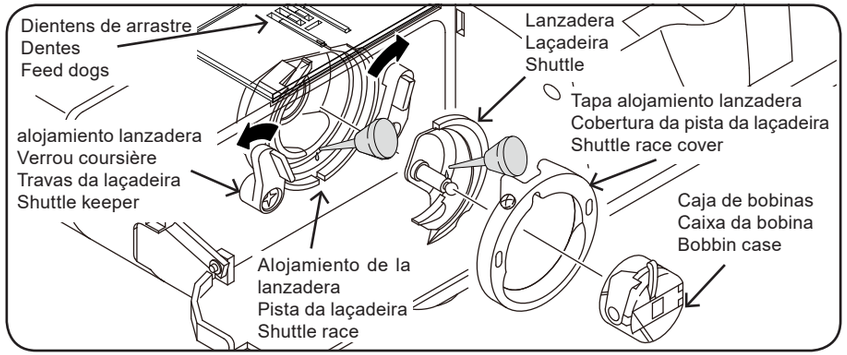

LIMPIEZA DE LOS DIENTES DE ARRASTRE Y LANZADERA

1. Eleve la aguja a su posición más alta.
2. Saque el canillero de la lanzadera
3. Deslice las dos pestañas que sujetan el alojamiento de la lanzadera.
4. Saque la tapa de la lanzadera y la lanzadera
5. Limpie los dientes de arrastre y el área de la lanzadera con el pincel de gasa.

NOTA: Ponga una gota de aceite para máquina de coser en el eje de la lanzadera y en su base como se indica en la figura con las flechas.

6. Asegúrese de que el alojamiento de la lanzadera forma una media luna en la parte izquierda de la máquina.
7. Sujetando la lanzadera por su eje central, vuélvala a colocar de manera que forme una media luna esta vez en el lado derecho.
8. Vuelva a colocar la tapa de la lanzadera.
9. Deslice las pestañas que sujetan el alojamiento de la lanzadera a su posición original.

Limpieza de la máquina de coser y del pedal

Después de usarla, deje la máquina de coser y su pedal limpios. Utilice trapos secos para sacar la suciedad de la máquina y del pedal.

NOTA: Utilice trapos secos para evitar descargas eléctricas.

LIMPANDO OS DENTES E A ÁREA DO LAÇADOURO

1. Levante a agulha para posição mais alta.
2. Remova a caixa da bobina do laçadouro.
3. Empurre as duas travas da pista da laçadeira para baixo.
4. Remova a corbetura da pista da laçadeira e laçadeira.
5. Limpe os dentes e a área da laçadeira com um pincel.

Observação: Coloque uma gota de óleo de máquina de costura no meio do pino da laçadeira e pista da laçadeira conforme o indicado pelas setas.

6. Certifique-se de que a pista da lançadeira forme uma meia lua no lado esquerdo da máquina.
7. Segurando a laçadeira pelo pino central, substitua de modo que forme uma meia lua ao lado direito.
8. Deslize a cobertura da pista da laçadeira de volta a posição.
9. Encaixe as travas da laçadeira de volta à posição.

Limpando a máquina de costura e o pedal controlador de velocidade

Depois do uso, procure manter a máquina de costura e o pedal controlador de velocidade limpo. Use panos secos para remover poeira da máquina de costura e do pedal.

Observação~Use panos secos para evitar descarga elétrica.

CLEANING THE FEED DOGS AND SHUTTLE AREA

1. Raise the needle to its highest position.
2. Remove the bobbin case from the shuttle.
3. Push aside the two shuttle race cover and shuttle.
4. Remove the shuttle race cover and shuttle.
5. Clean the feed dogs and shuttle area with the lint brush.

NOTE: Put a drop of sewing machine oil on the center pin of the shuttle and shuttle race as indicated by the arrows.

6. Be sure the shuttle race forms a half moon on the left side of the machine.
7. Holding the shuttle by its center pin, replace it so as to form a half moon on the right side.
8. Slide the shuttle race cover back into position.
9. Snap the shuttle keepers back into position.

Cleaning the sewing machine and foot controller

After using, keep sewing machine and foot controller clean. Use dry rags to remove dust from the sewing machine and foot controller.

NOTE: Use dry rags to avoid electrical shock.

ESPAÑOL / PORTUGUÊS /ENGLISH

Part No. 19829 12/18

19829